Ersatzteilzeichnung

Hochdruckspritzpistole ST-2600

Artikel-Nr. 202600860

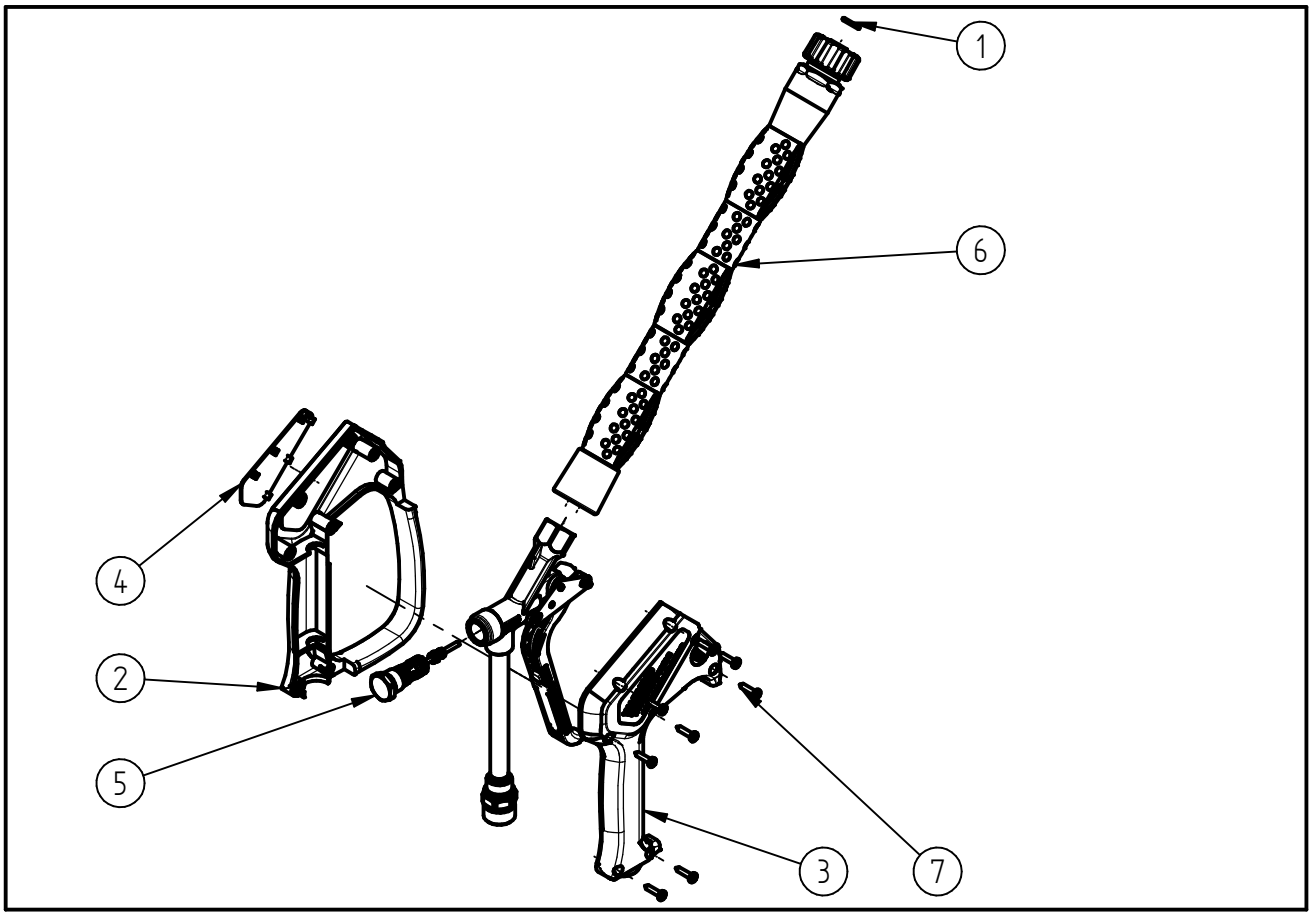

Pos.	Artikelnummer	Benennung
1	050001361	O-Ring 10x2 EPDM 70 Shore
2	020008615	Halbschale m.Bügel ST-2600 schw
3	020008620	Halbschale ST-2600 schwarz
4	020008619	Schild ST-2600 rot
5	202300490	Repair-Kit ST-2300/2600
6	200009731	ST-9.1 335mm vz./ST-40 Nachrüstung
7	900035161	Repair-Kit Schrauben